Compact

Ohrievače vody radu BiLight Compact sú pre svoj malý objem a kompaktné rozmery vhodné na inštaláciu v malých a úzkych priestoroch v blízkosti miesta spotreby teplej úžitkovej vody. V závislosti od vnútorného priestoru miestnosti a existujúcich zariadení môžu byť takéto spotrebiče inštalované pod alebo nad zmiešavaciu batériu. Nízkoobjemové elektrické ohrievače vody majú objem od 6 do 15 l. Zahŕňajú špecifické potreby spotrebiteľa v závislosti od frekvencie a času používania horúcej vody v servisných miestnostiach, kúpeľniach, kuchyniach, verejných priestoroch atď.

Elektrické nízkoobjemové ohrievače vody BiLight Compact sú vybavené ojedinelým externým termoregulátorom PUSH-PUSH pre plynulé nastavenie teploty vody. Číselník spotrebiča je vybavený polohou ECO, ktorej výber zabezpečuje najúspornejšiu prevádzku. Vstavaný dvojfarebný indikátor pracovného režimu BiLight zobrazuje režimy "OHREV" (červené svetlo) alebo "PRIPRAVENÝ" (modré svetlo).

Modely s objemom 10 L a 15 L určené pre inštaláciu nad odberným miestom obsahujú patentovanú trysku pre vstupnú vodu, ktorá zvyšuje objem teplej vody až o 22% prostredníctvom piestového efektu PISTON EFFECT

Modely s inštaláciou pod odberné miesto v mieste odberu sú samonosné, majú plochú základňu pre umiestnenie na podlahe, takže odpadá zbytočné vŕtanie stien, či nábytku.

Elektrické ohrievače vody radu BiLight Compact sú voči korózii chránené sklenokeramickým smaltom, čo zabezpečuje dlhšiu životnosť a bezproblémovú prevádzku.



Compact

BiLight Compact

Compact







Ohrievače vody radu BiLight Compact sú pre svoj malý objem a kompaktné rozmery vhodné na inštaláciu v malých a úzkych priestoroch v blízkosti miesta spotreby teplej úžitkovej vody. V závislosti od vnútorného priestoru miestnosti a existujúcich zariadení môžu byť takéto spotrebiče inštalované pod, alebo nad zmiešavaciu batériu. Nízkoobjemové elektrické ohrievače vody sú dostupné v objemoch 10 a 15 l.

- Moderná vysoko účinná polyuretánová izolácia
- Regulátor teploty PUSH-PUSH pre plynulé nastavenie teploty vody
- Svetelná indikácia BiLight pre jednoduché a rýchle rozpoznanie pracovných režimov
- PISTON EFFECT pre riadené prúdenie vstupnej studenej vody a zvýšenie množstva teplej vody až o 22% (modely nad umývadlo)
- Sklokeramický titánový smalt pre ochranu proti korózií
- Pod drezové modely nevyžadujú montáž na stenu.

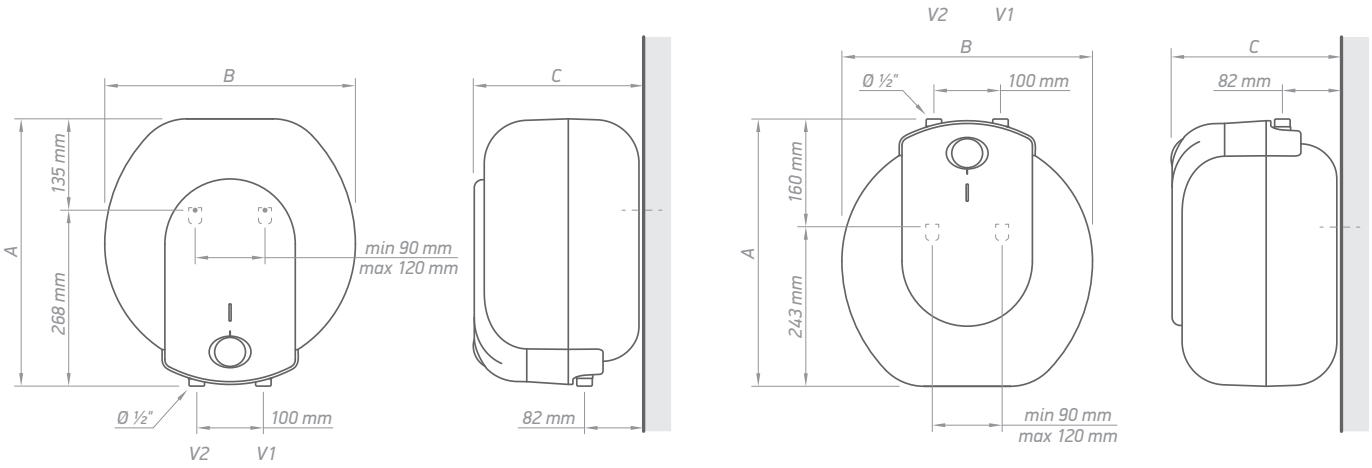

V1 G½" - vstup studenej vody
V2 G½" - výstup teplej vody

	A [mm, ±5]	B [mm, ±5]	C [mm, ±5]
GCU 1020 L52 RC	399	377	247
GCU 1520 L52 RC	399	377	304
GCA 1020 L52 RC	399	377	247
GCA 1520 L52 RC	399	377	304

MODEL		**Compact GCU 10** GCU 1020 L52 RC	**Compact GCU 15** GCU 1520 L52 RC	**Compact GCA 10** GCA 1020 L52 RC	**Compact GCA 15** GCA 1520 L52 RC
Objem	L	10	15	10	15
Menovitý výkon	W	2000	2000	2000	2000
Doba ohrevu Δt 45K (15 - 60°C)	h:min	0:15	0:23	0:15	0:23
Ročná spotreba elektrickej energie (AEC)	kWh	573	571	525	534
Energetická trieda		B	B	A	B
Záťažový profil		XXS	XXS	XXS	XXS
V40	L	15	22	16	25
$T_{out\ of\ box}$	°C	60	60	60	60
MAX40	L	16	27	18	27
Tepelné straty	kWh/24h	0.80	0.98	0.45	0.50
Stupeň elektrického krytia		IP24	IP24	IP24	IP24
El. istenie	A	16	16	16	16
Rozmery zariadenia					
výška	m	0,399	0,399	0,399	0,399
šírka	m	0,377	0,377	0,377	0,377
hĺbka	m	0,247	0,304	0,247	0,304

* MAX40- maximálne množstvo teplej vody zmiešanej na 40°C so studenou vodou 10°C (prietok 6 L/min)